Bwt 2500	p. 2
Bwt 3600	p. 4
Bwt 3600L	p. 6
Bwt 4600	p. 8
Bwt 4600L	p. 10
Bwt 6000	p. 12
Bwt 7100	p. 14
Bwt 10000	p. 16
Bwt 15000	p. 18
Bwt 20000	p. 20
Bwt 20000L	p. 22
Bwt 25000	p. 24
Bwt 30000	p. 26
Bwt 30000-2V	p. 28

BWT2500

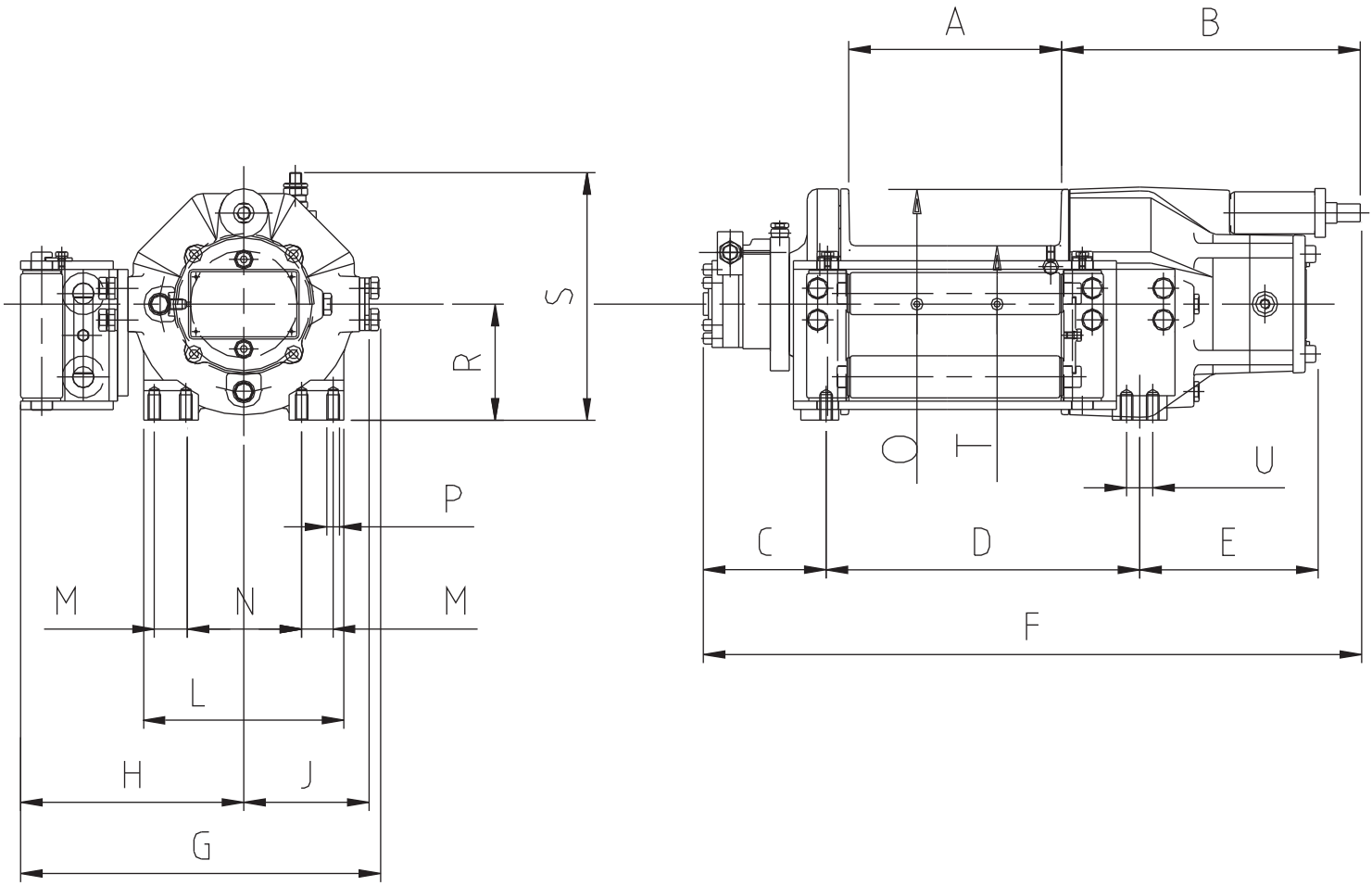

DATI DIMENSIONALI
DIMENSIONS
DIMENSIONS
ABMESSUNGEN

BWT 2500

TIPO/TYPE/TYP	A	B	C	D	E	F	G	H	* I	J	K	L	M
mm	200	231	140	300	167	647	340	212	-	119	-	190	30
in	7.87	9.09	5.51	11.81	6.57	25.47	13.38	8.34	-	4.68	-	7.48	1.18
TIPO/TYPE/TYP	N	O	P	Q	R	S	T	U	V	W	X	Y	Z
mm	110	210	M12	-	110	230	102	25	-	-	-	-	-
in	4.33	8.26	M12	-	4.33	9.05	4.01	0.98	-	-	-	-	-

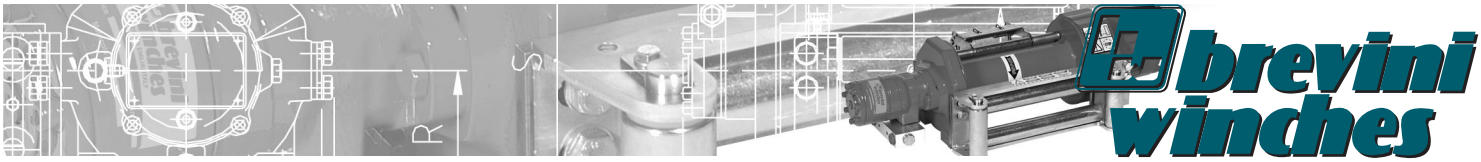

DATI TECNICI
TECHINCAL DATA
DONNEES TECHNIQUES
TECHNISCHE DATEN

BWT 2500

Tiro massimo al 4° strato Maximum pull on 4th layer Effort maximum à la 4 couche Max. Zug in 4. Lage	daN **1447**	lb **3180**
Tiro massimo al 1° strato Maximum pull on 1st layer Effort maximum à la première couche Max. Zug in 1. Lage	daN **2500**	lb **5500**
Pressione di sollevamento Lifting pressure Pression de levage Hebedruck	bar **159**	psi **2260**
Portata massima di alimentazione Maximum pump delivery Debit maximum d'alimentation Max. Speisemenge	l/min **32**	gallon USA/min **8.45**
Velocità massima di sollevamento al 4°-1° strato Maximum lifting speed on 4th-1st layer Vitesse maximum de levage à la 4-première couche Max. Hebegeschwindigkeit in 4-1. Lage	m/min **26/15**	ft/min **85/49**
Diametro della fune Rope diameter Diamètre du câble Seildurchmesser	mm **8**	inch. **5/16**
Quantità di fune al 4° strato Rope capacity on 4th layer Longueur de câble à la 4 couche Seilmenge in 4. Lage	m **65**	ft **213**
Peso Weight Poids Gewicht	Kg **67**	lb **147.4**
Quantità olio Oil quantity Quantité d'huile Ölmenge	l **0.8**	gallon USA **0.21**
Rapporto di riduzione Gearing - down ratio Rapport de réduction Untersetzungsverhältnis	i **5**	i **5**
Cilindrata motore Motor displacement Cylindrée moteur Zylinderhubraum	cm^3/rev **130**	c.i./round **7.93**

BWT3600

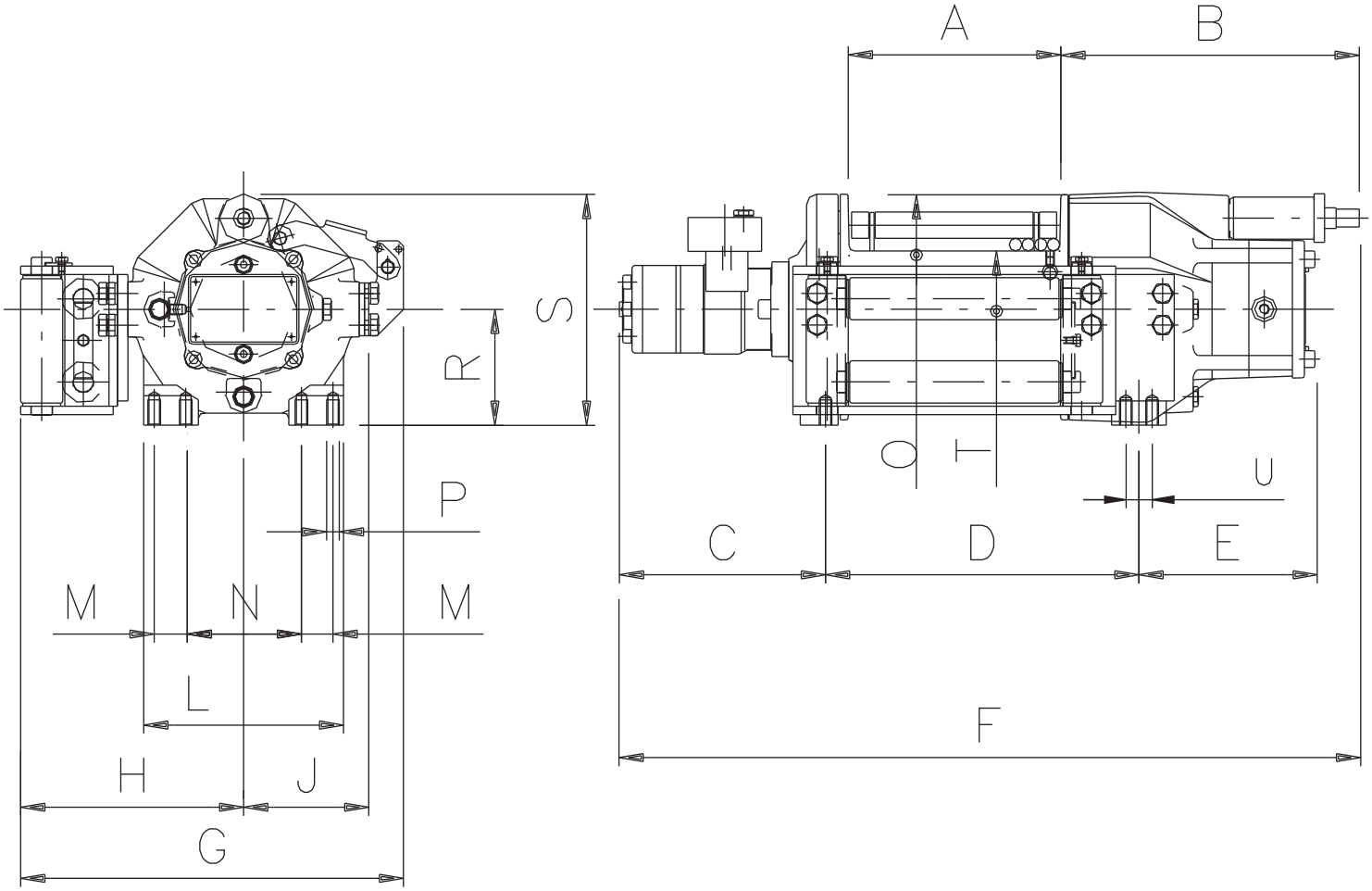

DATI DIMENSIONALI
DIMENSIONS
DIMENSIONS
ABMESSUNGEN

BWT 3600

TIPO/TYPE/TYP	A	B	C	D	E	F	G	H	* I	J	K	L	M
mm	200	231	221	300	167	728	364	212	-	119	-	190	30
in	7.87	9.09	8.7	11.81	6.57	28.6	14.33	8.34	-	4.68	-	7.48	1.18
TIPO/TYPE/TYP	N	O	P	Q	R	S	T	U	V	W	X	Y	Z
mm	110	210	M12	-	110	219,5	102	25	-	-	-	-	-
in	4.33	8.26	M12x1.5	-	4.33	8.64	4.01	0.98	-	-	-	-	-

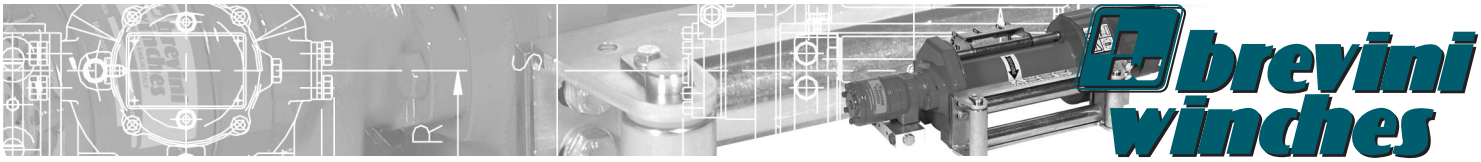

DATI TECNICI
TECHINCAL DATA
DONNEES TECHNIQUES
TECHNISCHE DATEN

BWT 3600

Tiro massimo al 4° strato Maximum pull on 4th layer Effort maximum à la 4 couche Max. Zug in 4. Lage	daN **2350**	lb **5170**
Tiro massimo al 1° strato Maximum pull on 1st layer Effort maximum à la première couche Max. Zug in 1. Lage	daN **3600**	lb **7920**
Pressione di sollevamento Lifting pressure Pression de levage Hebedruck	bar **170**	psi **2414**
Portata massima di alimentazione Maximum pump delivery Debit maximum d'alimentation Max. Speisemenge	l/min **60**	gallon USA/min **16**
Velocità massima di sollevamento al 4°-1° strato Maximum lifting speed on 4th-1st layer Vitesse maximum de levage à la 4-première couche Max. Hebegeschwindigkeit in 4-1. Lage	m/min **23/15**	ft/min **75/49**
Diametro della fune Rope diameter Diamètre du câble Seildurchmesser	mm **10**	inch. **3/8**
Quantità di fune al 4° strato Rope capacity on 4th layer Longueur de câble à la 4 couche Seilmenge in 4. Lage	m **34**	ft **111**
Peso Weight Poids Gewicht	Kg **-**	lb **-**
Quantità olio Oil quantity Quantité d'huile Ölmenge	l **-**	gallon USA **-**
Rapporto di riduzione Gearing - down ratio Rapport de réduction Untersetzungsverhältnis	i **5**	i **5**
Cilindrata motore Motor displacement Cylindrée moteur Zylinderhubraum	cm^3/rev **200**	c.i./round **12.2**

BWT3600L

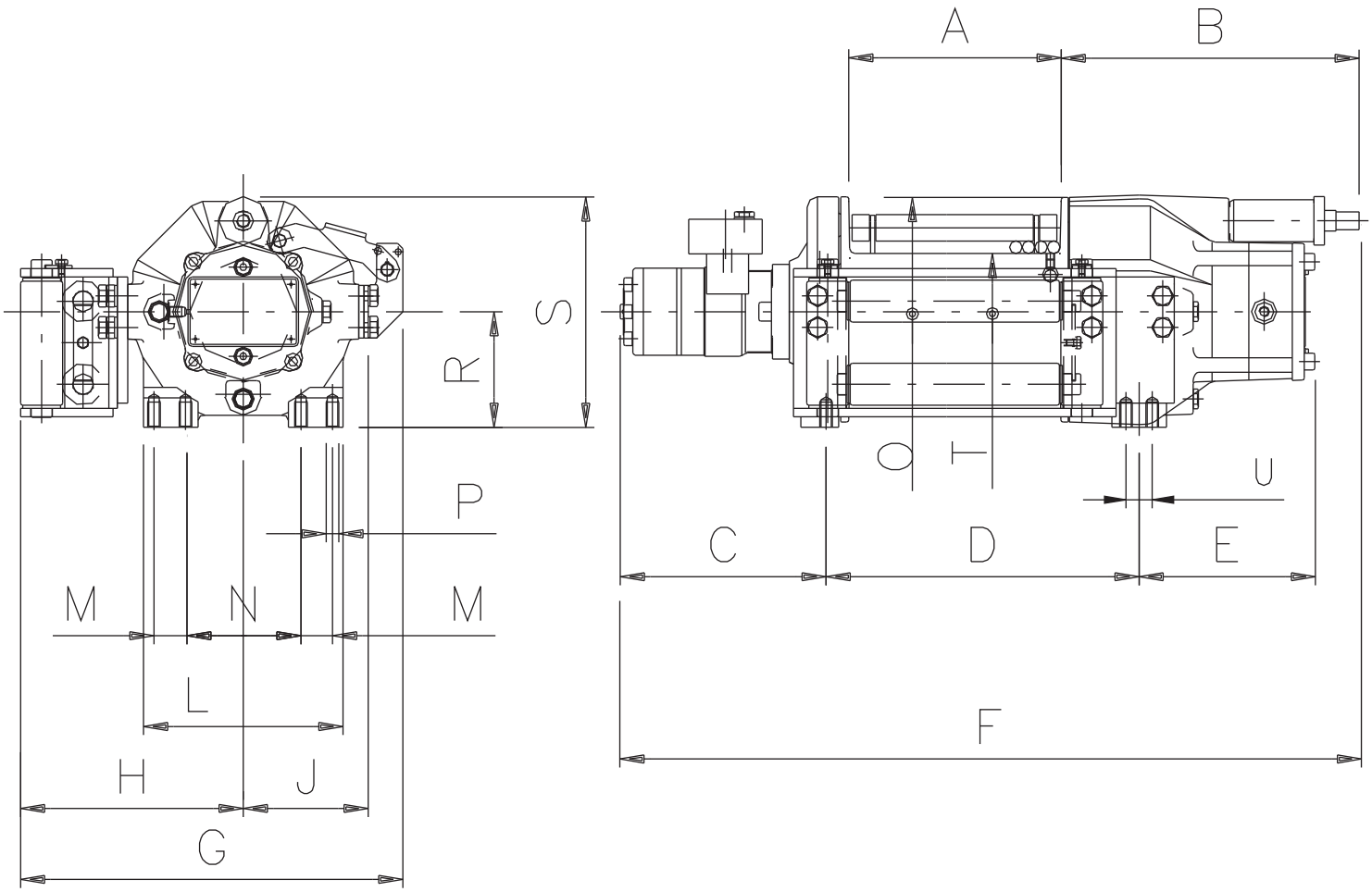

DATI DIMENSIONALI
DIMENSIONS
DIMENSIONS
ABMESSUNGEN

BWT 3600L

TIPO/TYPE/TYP	A	B	C	D	E	F	G	H	I	J	K	L	M
mm	252	231	221	350	167	780	364	212	-	119	-	190	30
in	9.92	9.09	8.7	13.77	6.57	30.7	14.33	8.34	-	4.68	-	7.48	1.18
TIPO/TYPE/TYP	N	O	P	Q	R	S	T	U	V	W	X	Y	Z
mm	110	210	M12	-	110	219,5	102	25	-	-	-	-	-
in	4.33	8.26	M12x1.5	-	4.33	8.64	4.01	0.98	-	-	-	-	-

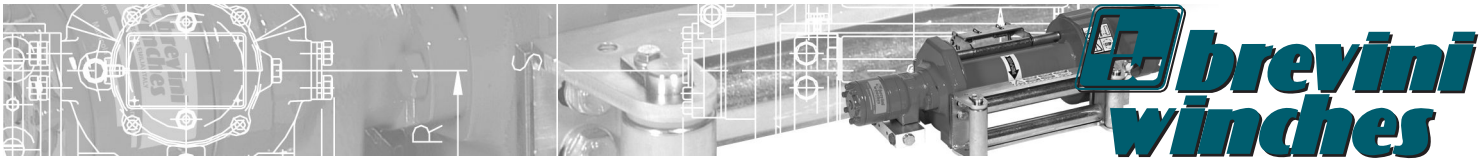

DATI TECNICI
TECHINCAL DATA
DONNEES TECHNIQUES
TECHNISCHE DATEN

BWT 3600L

Tiro massimo al 4° strato Maximum pull on 4th layer Effort maximum à la 4 couche Max. Zug in 4. Lage	daN **2350**	lb **5170**
Tiro massimo al 1° strato Maximum pull on 1st layer Effort maximum à la première couche Max. Zug in 1. Lage	daN **3600**	lb **7926**
Pressione di sollevamento Lifting pressure Pression de levage Hebedruck	bar **170**	psi **2414**
Portata massima di alimentazione Maximum pump delivery Debit maximum d'alimentation Max. Speisemenge	l/min **60**	gallon USA/min **16**
Velocità massima di sollevamento al 4°-1° strato Maximum lifting speed on 4th-1st layer Vitesse maximum de levage à la 4-première couche Max. Hebegeschwindigkeit in 4-1. Lage	m/min **23/15**	ft/min **75/49**
Diametro della fune Rope diameter Diamètre du câble Seildurchmesser	mm **10**	inch. **3/8**
Quantità di fune al 4° strato Rope capacity on 4th layer Longueur de câble à la 4 couche Seilmenge in 4. Lage	m **43**	ft **141**
Peso Weight Poids Gewicht	Kg **-**	lb **-**
Quantità olio Oil quantity Quantité d'huile Ölmenge	l **-**	gallon USA **-**
Rapporto di riduzione Gearing - down ratio Rapport de réduction Untersetzungsverhältnis	i **5**	i **5**
Cilindrata motore Motor displacement Cylindrée moteur Zylinderhubraum	cm^3/rev **200**	c.i/round **12.2**

BWT4600

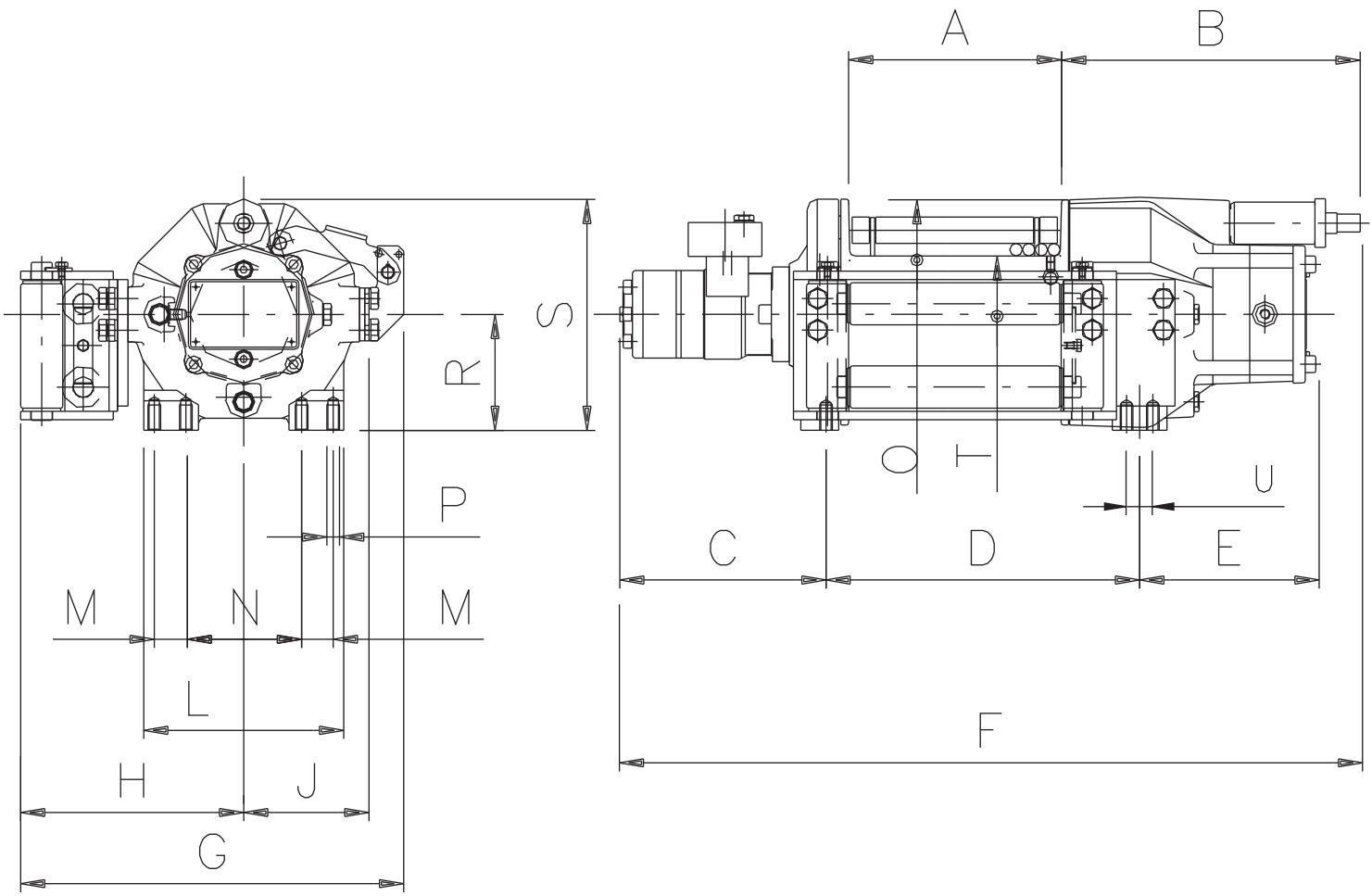

DATI DIMENSIONALI
DIMENSIONS
DIMENSIONS
ABMESSUNGEN

BWT 4600

TIPO/TYPE/TYP	A	B	C	D	E	F	G	H	I	J	K	L	M
mm	200	231	230	300	167	737	364	212	-	119	-	190	30
in	7.87	9.09	9	11.81	6.57	29	14.33	8.34	-	4.68	-	7.48	1.18
TIPO/TYPE/TYP	**N**	**O**	**P**	**Q**	**R**	**S**	**T**	**U**	**V**	**W**	**X**	**Y**	**Z**
mm	110	210	M12	-	110	219,5	102	25	-	-	-	-	-
in	4.33	8.26	M12x1.5	-	4.33	8.64	4.01	0.98	-	-	-	-	-

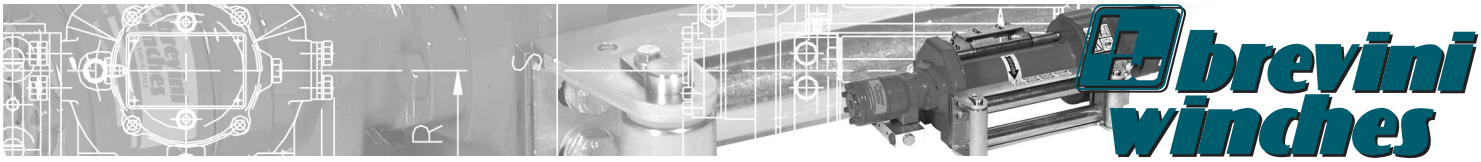

DATI TECNICI
TECHINCAL DATA
DONNEES TECHNIQUES
TECHNISCHE DATEN

BWT 4600

Tiro massimo al 4° strato Maximum pull on 4th layer Effort maximum à la 4 couche Max. Zug in 4. Lage	daN **2880**	lb **6336**
Tiro massimo al 1° strato Maximum pull on 1st layer Effort maximum à la première couche Max. Zug in 1. Lage	daN **4600**	lb **10120**
Pressione di sollevamento Lifting pressure Pression de levage Hebedruck	bar **170**	psi **2414**
Portata massima di alimentazione Maximum pump delivery Debit maximum d'alimentation Max. Speisemenge	l/min **60**	gallon USA/min **16**
Velocità massima di sollevamento al 4°-1° strato Maximum lifting speed on 4th-1st layer Vitesse maximum de levage à la 4-première couche Max. Hebegeschwindigkeit in 4-1. Lage	m/min **23/15**	ft/min **75/49**
Diametro della fune Rope diameter Diamètre du câble Seildurchmesser	mm **12**	inch. **1/2**
Quantità di fune al 4° strato Rope capacity on 4th layer Longueur de câble à la 4 couche Seilmenge in 4. Lage	m **30**	ft **98**
Peso Weight Poids Gewicht	Kg **-**	lb **-**
Quantità olio Oil quantity Quantité d'huile Ölmenge	l **-**	gallon USA **-**
Rapporto di riduzione Gearing - down ratio Rapport de réduction Untersetzungsverhältnis	i **5**	i **5**
Cilindrata motore Motor displacement Cylindrée moteur Zylinderhubraum	cm^3/rev **250**	c.i/round **15.25**

BWT4600L

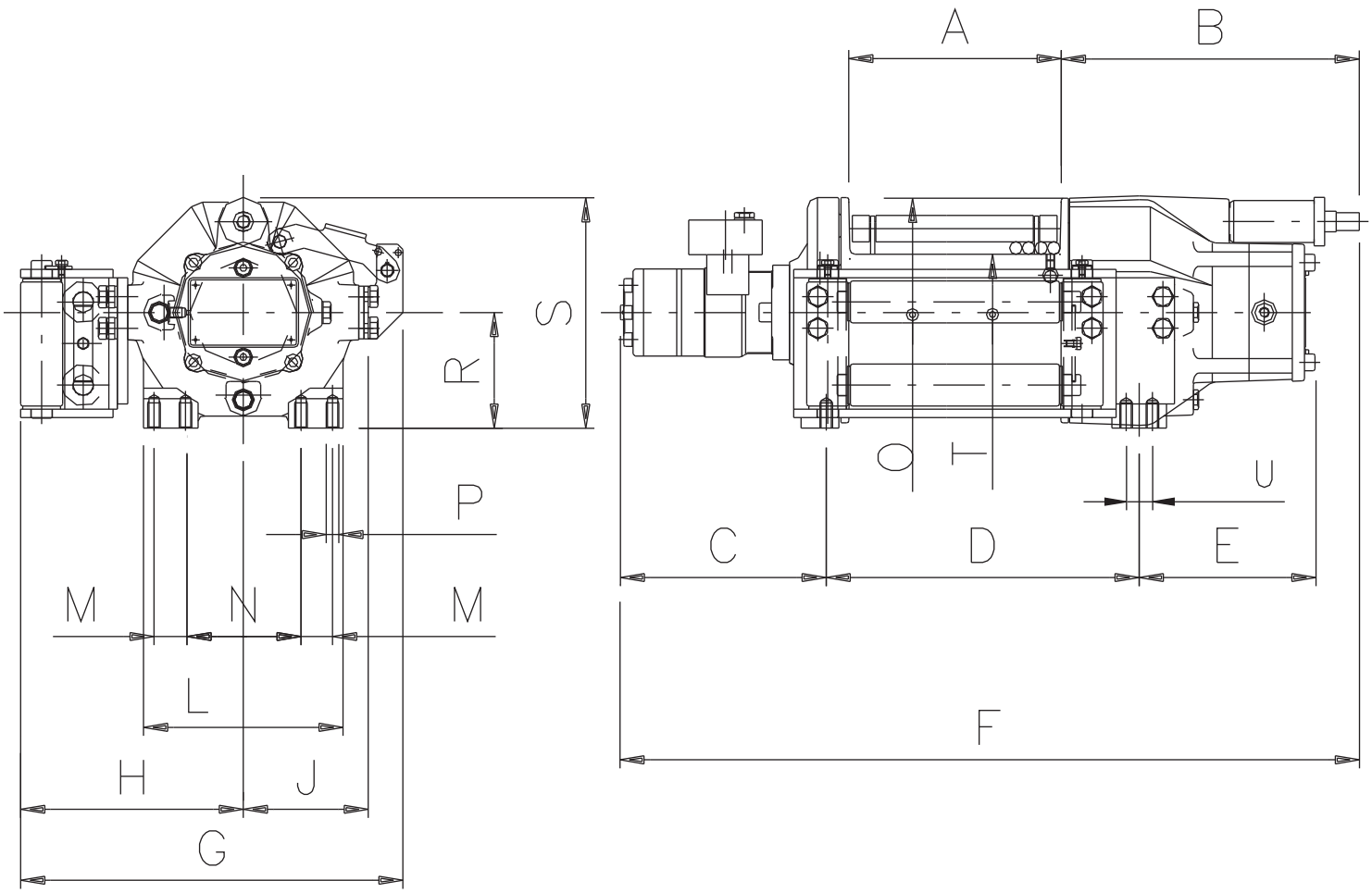

DATI DIMENSIONALI
DIMENSIONS
DIMENSIONS
ABMESSUNGEN

BWT 4600L

TIPO/TYPE/TYP	A	B	C	D	E	F	G	H	I	J	K	L	M
mm	252	231	230	350	167	790	364	212	-	119	-	190	30
in	9.92	9.09	9	13.77	6.57	31.1	14.33	8.34	-	4.68	-	7.48	1.18
TIPO/TYPE/TYP	**N**	**O**	**P**	**Q**	**R**	**S**	**T**	**U**	**V**	**W**	**X**	**Y**	**Z**
mm	110	210	M12	-	110	219,5	102	25	-	-	-	-	-
in	4.33	8.26	M12x1.5	-	4.33	8.64	4.01	0.98	-	-	-	-	-

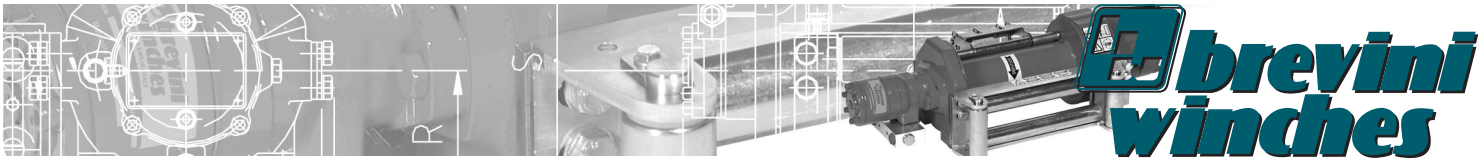

DATI TECNICI
TECHINCAL DATA
DONNEES TECHNIQUES
TECHNISCHE DATEN

BWT 4600L

Tiro massimo al 4° strato Maximum pull on 4th layer Effort maximum à la 4 couche Max. Zug in 4. Lage	daN **2880**	lb **6336**
Tiro massimo al 1° strato Maximum pull on 1st layer Effort maximum à la première couche Max. Zug in 1. Lage	daN **4600**	lb **10120**
Pressione di sollevamento Lifting pressure Pression de levage Hebedruck	bar **170**	psi **2414**
Portata massima di alimentazione Maximum pump delivery Debit maximum d'alimentation Max. Speisemenge	l/min **60**	gallon USA/min **15.6**
Velocità massima di sollevamento al 4°-1° strato Maximum lifting speed on 4th-1st layer Vitesse maximum de levage à la 4-première couche Max. Hebegeschwindigkeit in 4-1. Lage	m/min **23/15**	ft/min **75/49**
Diametro della fune Rope diameter Diamètre du câble Seildurchmesser	mm **12**	inch **1/2**
Quantità di fune al 4° strato Rope capacity on 4th layer Longueur de câble à la 4 couche Seilmenge in 4. Lage	m **37**	ft **121**
Peso Weight Poids Gewicht	Kg **-**	lb **-**
Quantità olio Oil quantity Quantité d'huile Ölmenge	l **-**	gallon USA **-**
Rapporto di riduzione Gearing - down ratio Rapport de réduction Untersetzungsverhältnis	i **5**	i **5**
Cilindrata motore Motor displacement Cylindrée moteur Zylinderhubraum	cm^3/rev **250**	c.i/round **15.25**

BWT6000

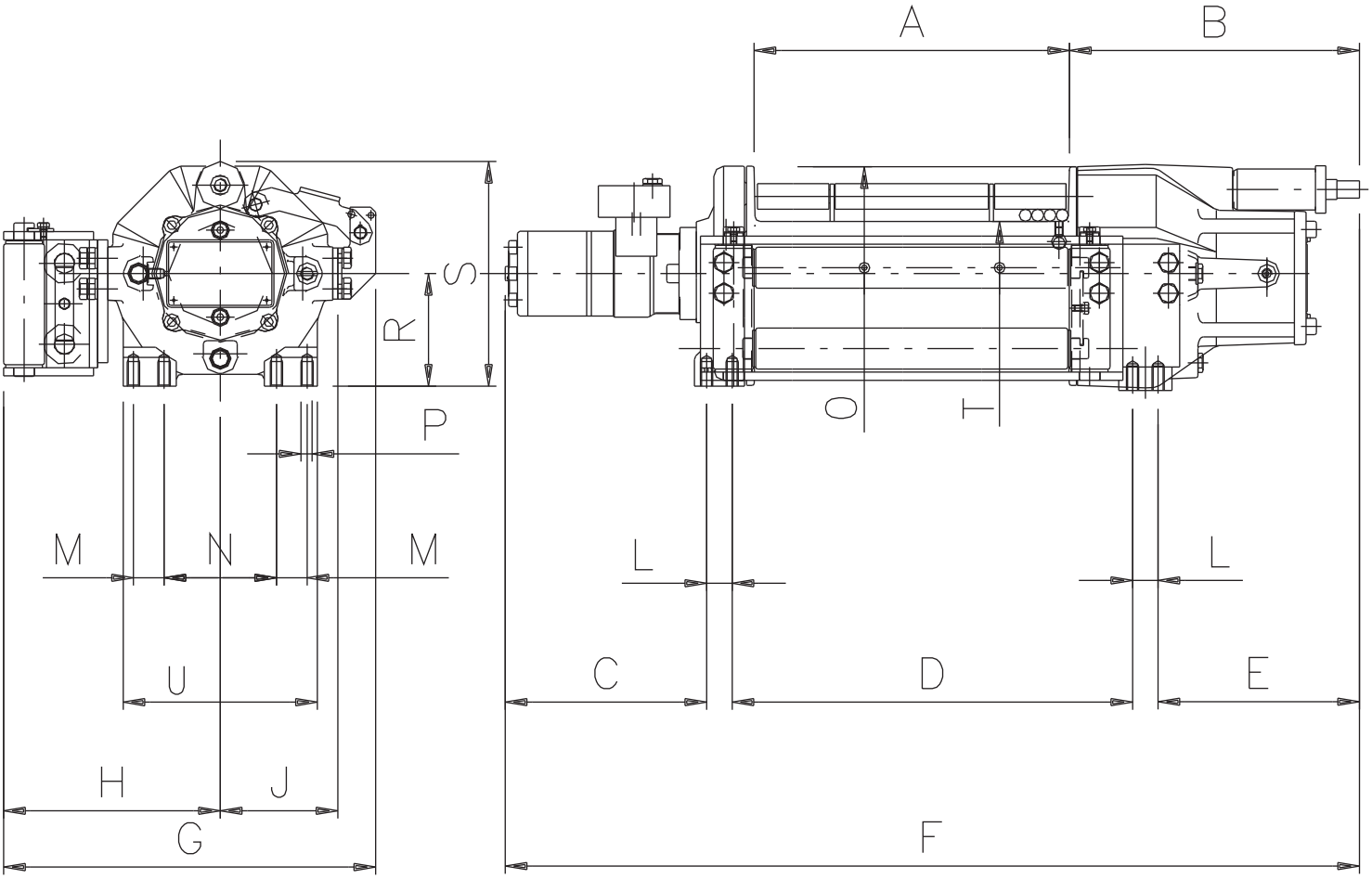

DATI DIMENSIONALI
DIMENSIONS
DIMENSIONS
ABMESSUNGEN

BWT 6000

TIPO/TYPE/TYP	A	B	C	D	E	F	G	H	I	J	K	L	M
mm	308	284	197	392	197	836	364	212	-	119	-	25	30
in	12.12	11.2	7.75	15.43	7.75	32.91	14.33	8.34	-	4.68	-	0.98	1.18
TIPO/TYPE/TYP	N	O	P	Q	R	S	T	U	V	W	X	Y	Z
mm	110	210	M12	-	110	219,5	102	190	-	-	-	-	-
in	4.33	8.26	M12x1.5	-	4.33	8.64	4.01	7.48	-	-	-	-	-

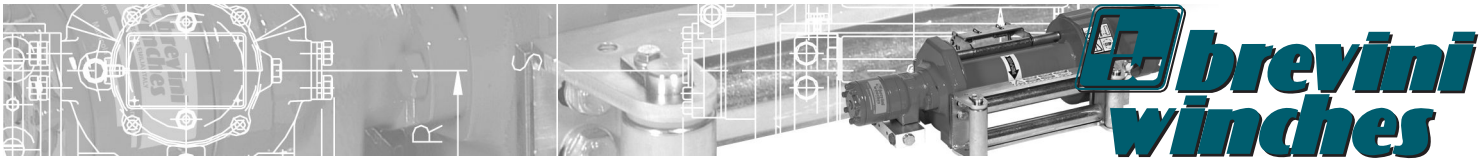

DATI TECNICI
TECHINCAL DATA
DONNEES TECHNIQUES
TECHNISCHE DATEN

BWT 6000

Tiro massimo al 3° strato Maximum pull on 3th layer Effort maximum à la 3 couche Max. Zug in 3. Lage	daN **4300**	lb **9460**
Tiro massimo al 1° strato Maximum pull on 1st layer Effort maximum à la première couche Max. Zug in 1. Lage	daN **6000**	lb **13200**
Pressione di sollevamento Lifting pressure Pression de levage Hebedruck	bar **170**	psi **2414**
Portata massima di alimentazione Maximum pump delivery Debit maximum d'alimentation Max. Speisemenge	l/min **60**	gallon USA/min **15.6**
Velocità massima di sollevamento al 3°-1° strato Maximum lifting speed on 3th-1st layer Vitesse maximum de levage à la 3-première couche Max. Hebegeschwindigkeit in 3-1. Lage	m/min **14/10**	ft/min **46/33**
Diametro della fune Rope diameter Diamètre du câble Seildurchmesser	mm **14**	inch **9/16**
Quantità di fune al 3° strato Rope capacity on 3th layer Longueur de câble à la 3 couche Seilmenge in 3. Lage	m **27**	ft **88.5**
Peso Weight Poids Gewicht	Kg **-**	lb **-**
Quantità olio Oil quantity Quantité d'huile Ölmenge	l **-**	gallon USA **-**
Rapporto di riduzione Gearing - down ratio Rapport de réduction Untersetzungsverhältnis	i **5**	i **5**
Cilindrata motore Motor displacement Cylindrée moteur Zylinderhubraum	cm^3/rev **400**	c.i/round **24**

BWT7100

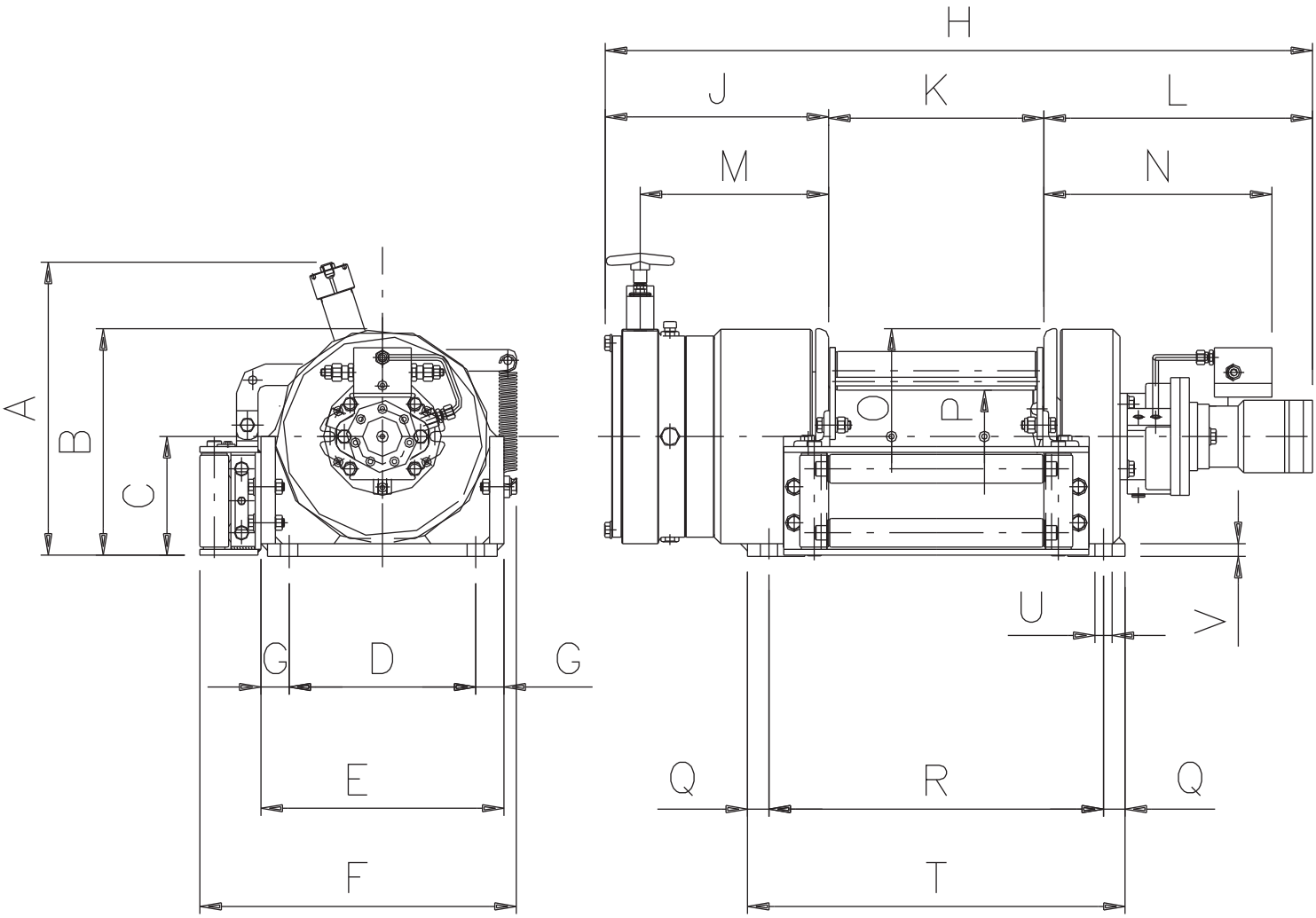

DATI DIMENSIONALI
DIMENSIONS
DIMENSIONS
ABMESSUNGEN

BWT 7100

TIPO/TYPE/TYP	A	B	C	D	E	F	G	H	I	J	K	L	M
mm	408	316	167	260	360	445	50	977	-	312	300	365	262,5
in	16.06	12.4	6.57	10.23	14.16	17.50	1.97	38.46	-	12.28	11.81	14.37	10.33
TIPO/TYPE/TYP	N	O	P	Q	R	S	T	U	V	W	X	Y	Z
mm	317,5	300	130	30	466	-	526	24	18	-	-	-	-
in	12.50	11.81	5.11	1.18	18.34	-	20.70	0.94	0.70	-	-	-	-

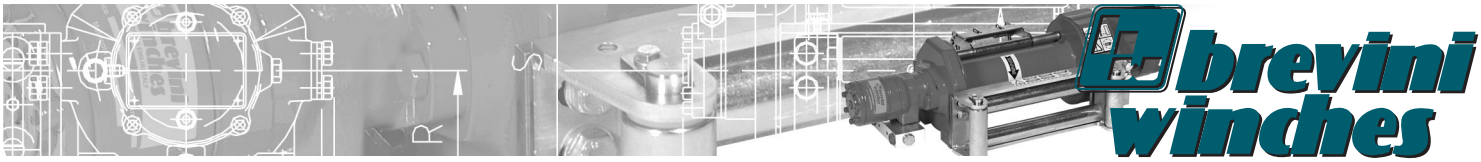

DATI TECNICI
TECHINCAL DATA
DONNEES TECHNIQUES
TECHNISCHE DATEN

BWT 7100

Tiro massimo al 5° strato Maximum pull on 5th layer Effort maximum à la 5 couche Max. Zug in 5. Lage	daN **4000**	lb **8800**
Tiro massimo al 1° strato Maximum pull on 1st layer Effort maximum à la première couche Max. Zug in 1. Lage	daN **7100**	lb **15620**
Pressione di sollevamento Lifting pressure Pression de levage Hebedruck	bar **160**	psi **2270**
Portata massima di alimentazione Maximum pump delivery Debit maximum d'alimentation Max. Speisemenge	l/min **60**	gallon USA/min **15.6**
Velocità massima di sollevamento al 5°-1° strato Maximum lifting speed on 5th-1st layer Vitesse maximum de levage à la 5-première couche Max. Hebegeschwindigkeit in 5-1. Lage	m/min **19/10**	ft/min **62/33**
Diametro della fune Rope diameter Diamètre du câble Seildurchmesser	mm **14**	inch **9/16**
Quantità di fune al 5° strato Rope capacity on 5th layer Longueur de câble à la 5 couche Seilmenge in 5. Lage	m **64**	ft **210**
Peso Weight Poids Gewicht	Kg **290**	lb **638**
Quantità olio Oil quantity Quantité d'huile Ölmenge	l **3**	gallon USA **0.78**
Rapporto di riduzione Gearing - down ratio Rapport de réduction Untersetzungsverhältnis	i **25**	i **25**
Cilindrata motore Motor displacement Cylindrée moteur Zylinderhubraum	cm^3/rev **100**	c.i/round **6.1**

BWT10000

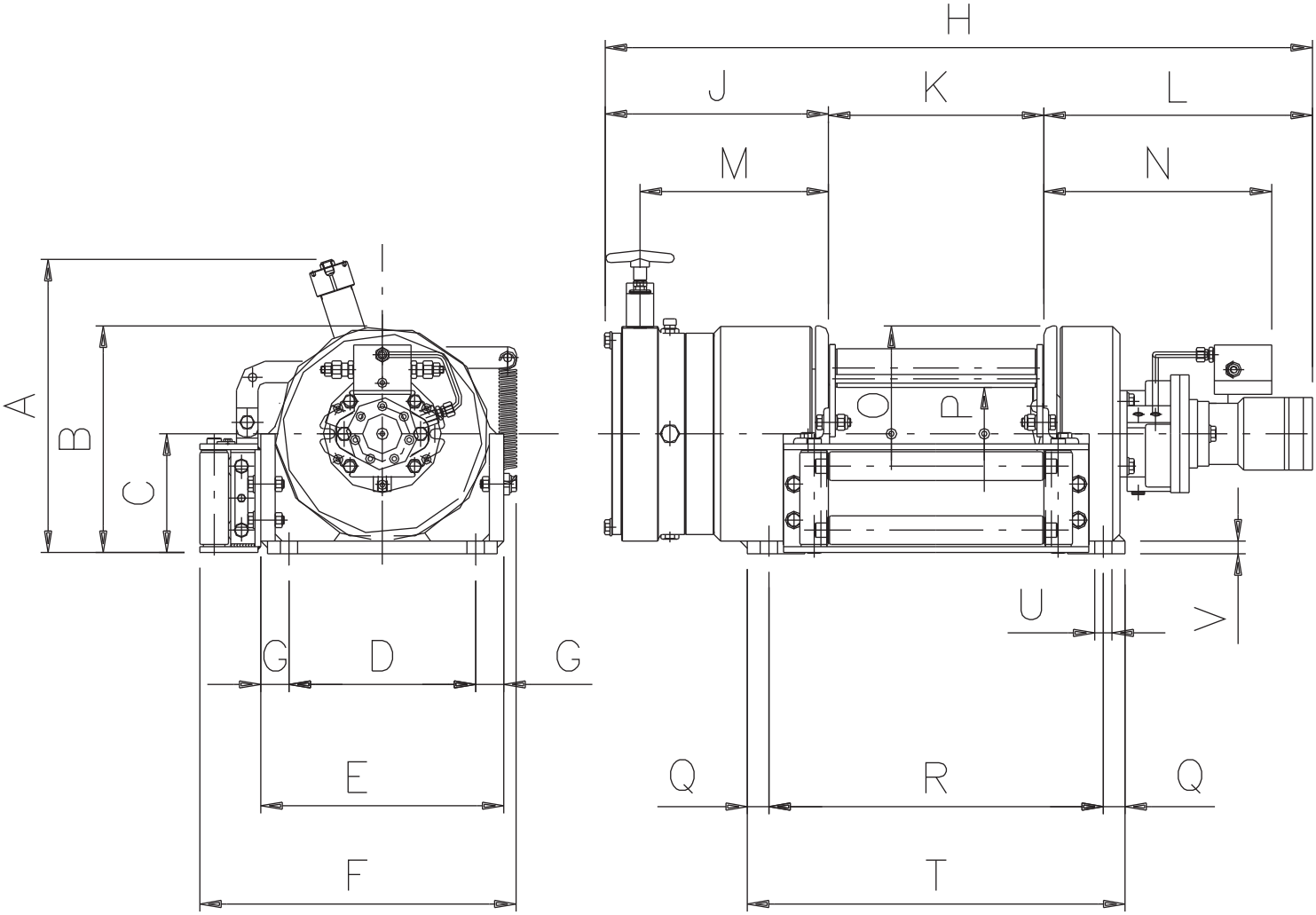

DATI DIMENSIONALI
DIMENSIONS
DIMENSIONS
ABMESSUNGEN

BWT 10000

TIPO/TYPE/TYP	A	B	C	D	E	F	G	H	I	J	K	L	M
mm	408	317	167	260	360	445	50	977	-	312	300	365	262,5
in	16.06	12.46	6.57	10.23	14.16	17.50	1.97	38.46	-	12.28	11.81	14.37	10.33
TIPO/TYPE/TYP	N	O	P	Q	R	S	T	U	V	W	X	Y	Z
mm	317,5	300	130	30	466	-	526	24	18	-	-	-	-
in	12.50	11.81	5.11	1.18	18.34	-	20.70	0.94	0.70	-	-	-	-

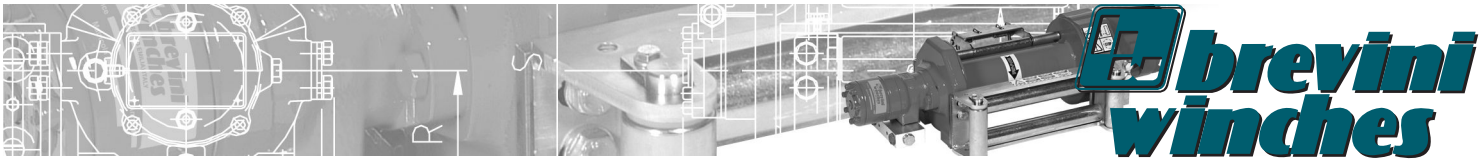

DATI TECNICI
TECHINCAL DATA
DONNEES TECHNIQUES
TECHNISCHE DATEN

BWT 10000

Tiro massimo al 5° strato Maximum pull on 5th layer Effort maximum à la 5 couche Max. Zug in 5. Lage	daN **5380**	lb **11840**
Tiro massimo al 1° strato Maximum pull on 1st layer Effort maximum à la première couche Max. Zug in 1. Lage	daN **10000**	lb **22000**
Pressione di sollevamento Lifting pressure Pression de levage Hebedruck	bar **150**	psi **2130**
Portata massima di alimentazione Maximum pump delivery Debit maximum d'alimentation Max. Speisemenge	l/min **60**	gallon USA/min **15.6**
Velocità massima di sollevamento al 5°-1° strato Maximum lifting speed on 5th-1st layer Vitesse maximum de levage à la 5-première couche Max. Hebegeschwindigkeit in 5-1. Lage	m/min **9.5/5**	ft/min **31/16**
Diametro della fune Rope diameter Diamètre du câble Seildurchmesser	mm **16**	inch **5/8**
Quantità di fune al 5° strato Rope capacity on 5th layer Longueur de câble à la 5 couche Seilmenge in 5. Lage	m **58**	ft **190**
Peso Weight Poids Gewicht	Kg **290**	lb **638**
Quantità olio Oil quantity Quantité d'huile Ölmenge	l **3**	gallon USA **0.78**
Rapporto di riduzione Gearing - down ratio Rapport de réduction Untersetzungsverhältnis	i **31**	i **31**
Cilindrata motore Motor displacement Cylindrée moteur Zylinderhubraum	cm^3/rev **130**	c.i/round **8**